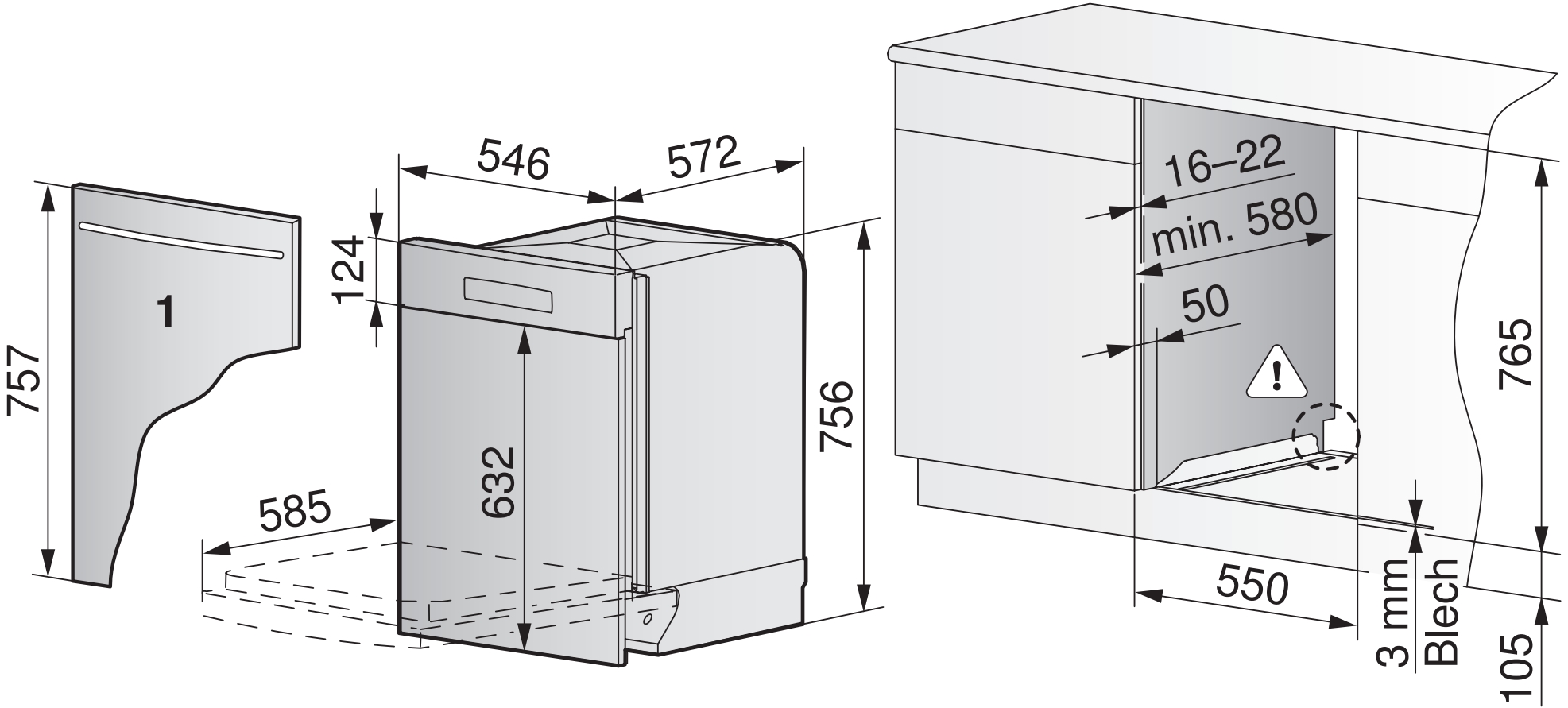

Lave-vaisselle GS 55 Swiss Premium Line,
Norme SMS / largeur de la niche 55 cm